TC-501N Bedienungsanleitung

www.SPARMAXair.com

Dieses Handbuch enthält wichtige Informationen zum ordnungsgemäßen Betrieb, zur Wartung und zur Sicherheit des Kompressors, die alle strikt einzuhalten sind. Die Nichtbeachtung dieser Hinweise kann zu Schäden am Produkt und/oder potenziellen Gefahren führen, die nicht durch die SPARMAX-Garantie abgedeckt sind. Jeder SPARMAX-Kompressor wird getestet und vollständig geprüft, um sicherzustellen, dass seine Qualität und Leistung zum Zeitpunkt des Werksversands den strengen Standards entsprechen.

WICHTIGE SICHERHEITSINFORMATIONEN

WARNHINWEISE

Die Nichtbeachtung kann zu schweren Verletzungen, Stromschlägen oder Bränden führen.

- Dieser Kompressor ist ausschließlich für Airbrush-Anwendungen vorgesehen. Jede andere Verwendung ist unsachgemäß und kann Verletzungen oder Schäden verursachen.
  HINWEIS: Der Hersteller übernimmt keine Haftung für Schäden oder Verletzungen, die durch Missbrauch oder Verwendung außerhalb des definierten Anwendungsbereichs entstehen.
- Kinder unter 8 Jahren dürfen dieses Gerät nicht benutzen. Kinder ab 8 Jahren sowie Personen mit eingeschränkten physischen, sensorischen oder geistigen Fähigkeiten dürfen dieses Gerät nur unter Aufsicht oder nach entsprechender Einweisung benutzen.
- Niemals den Luftstrahl auf Personen oder Tiere richten.
- Nur mit der auf dem Typenschild angegebenen Spannung und Frequenz betreiben.
- Keine Fremdkörper in den Kompressor einführen.
- Den Kompressor nicht Regen, Feuchtigkeit oder Wasser aussetzen.
- Nicht zerlegen, modifizieren oder Reparaturversuche unternehmen.
- Sofort ausschalten, wenn ungewöhnlicher Geruch, Rauch oder Geräusche auftreten.

VORSICHT

Die Nichtbeachtung dieser Hinweise kann zu leichten Verletzungen oder Schäden am Produkt führen.

- Nur bei Umgebungstemperaturen zwischen 10 °C und 35 °C betreiben.
- Auf eine flache, stabile und gut belüftete Fläche stellen.
- Nicht unbeaufsichtigt laufen lassen.
- Oberflächen können heiß werden – vor dem Anfassen abkühlen lassen.

  HINWEIS: Ein leichter Geruch bei der ersten Benutzung ist normal und verschwindet mit der Zeit.

ENTSORGUNGSINFORMATIONEN



Dieses Symbol zeigt an, dass das Produkt nicht mit dem Hausmüll entsorgt werden darf. Wenn das Produkt das Ende seiner Lebensdauer erreicht hat, bringen Sie es bitte zu einer ausgewiesenen Sammelstelle für Elektro- und Elektronikschrott oder wenden Sie sich an Ihren Händler vor Ort, um eine ordnungsgemäße Entsorgung gemäß den lokalen Vorschriften zu gewährleisten.

TEILEDIAGRAMM

Bitte überprüfen Sie, dass alle Teile vorhanden und in gutem Zustand sind.
Melden Sie Transportschäden sofort dem ursprünglichen Verkäufer.
Beachten Sie das Typenschild für Produktspezifikationen.

Vorderansicht

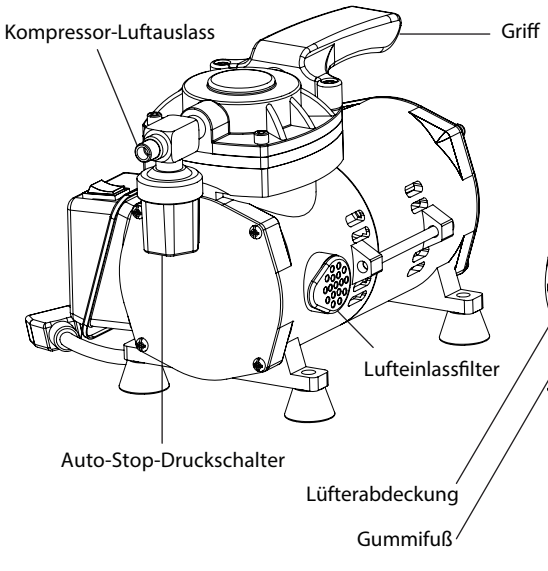

Rückansicht

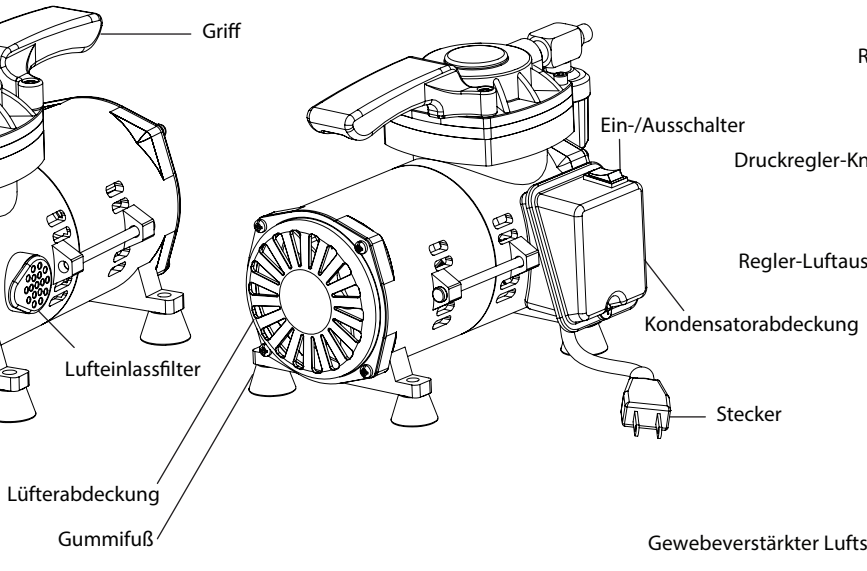

Mitgeliefertes Zubehör

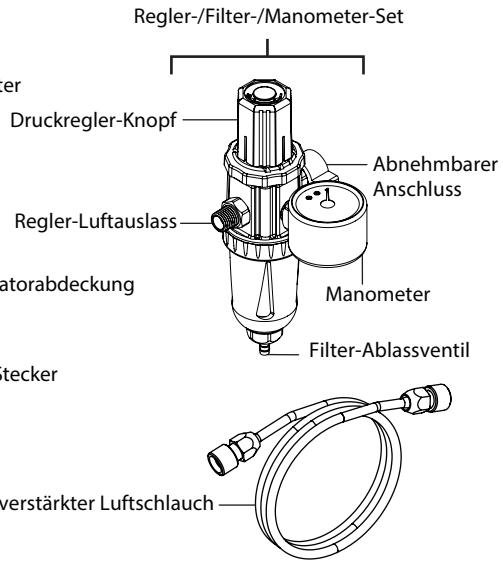

Copyright © 2025 ANEST IWATA SPARMAX Co., Ltd. Alle Rechte vorbehalten.
IMPORTEUR: CREATEX HANDELS-GMBH, Kirchhoffstraße 7, 24568 Kaltenkirchen, Deutschland
TC-501N_Bedienungsanleitung_20251028

TC-501N Bedienungsanleitung

SPARMAX®
www.SPARMAXair.com

AUFBAU

1. Verbinden Sie den abnehmbaren Anschluss des Regler-/Filter-/Manometer-Sets mit dem Luftauslass des Kompressors.
2. Verbinden Sie den geflochtenen Luftschlauch zwischen dem Luftauslass des Reglers und der Spritzpistole.

   HINWEIS: Der Standardschlauchanschluss ist 1/8" PS.

   • Wenn Ihre Airbrush einen anderen Anschlussdurchmesser hat, benötigen Sie einen passenden Adapter.

   • Bitte wenden Sie sich an Ihren ursprünglichen Händler, um den richtigen Adapter zu erhalten.

BETRIEB

1. Stecken Sie den Kompressor in eine Steckdose. Drücken Sie den Ein-/Ausschalter, um ihn einzuschalten.
2. Der Auto-Stop-Druckschalter stoppt den Kompressor, wenn der Druck 60 psi erreicht, und startet erneut, sobald er auf 40 psi fällt. Wenn die Auto-Stop-Funktion nicht aktiviert wird und der Kompressor durchläuft, darf er nicht über 80 psi betrieben werden, und der Betrieb ist auf maximal 40 Minuten zu beschränken, bevor er abkühlt. Entfernen Sie den Auto-Stop nicht.
3. So stellen Sie den Luftdruck ein:

   • Schwarzen Reglerknopf hochziehen, bis ein Klick zu hören ist.

   • Im Uhrzeigersinn drehen, um den Druck zu erhöhen („+"), gegen den Uhrzeigersinn zum Verringern („–").

   • Drehen beenden, wenn erneut ein Klick zu hören ist (Ende des Bereichs).

   • Knopf herunterdrücken, um die Einstellung zu fixieren.

   HINWEIS: Druck nur einstellen, wenn Kompressor eingeschaltet, Airbrush angeschlossen und der Abzug gedrückt ist.
4. Das Manometer zeigt den aktuellen Ausgangsdruck des Reglers an.
5. Wenn sich Kondenswasser im Filter sammelt, drücken Sie das Filter-Ablassventil, um die Feuchtigkeit abzulassen.

   TIPP: Halten Sie ein Papiertuch unter das Ventil, um das Wasser aufzufangen. Bei hoher Luftfeuchtigkeit häufiger entleeren.
6. Keine freiliegenden Metallteile während oder unmittelbar nach dem Betrieb berühren — das Gerät kann noch mehrere Minuten heiß bleiben.
7. Das Gerät mit aktivem Auto-Stop nicht länger als 1 Stunde ununterbrochen betreiben. Danach ausschalten und 10–15 Minuten abkühlen lassen, bevor es erneut gestartet wird.
8. Der eingebaute Thermoschalter stoppt den Kompressor automatisch bei Überhitzung. In diesem Fall mit dem Ein-/Ausschalter ausschalten und 10–15 Minuten abkühlen lassen, bevor er neu gestartet wird.
9. Nach jeder Nutzung den Kompressor ausschalten, den Stecker ziehen und die untenstehenden WARTUNGSHINWEISE befolgen.

WARTUNG

1. Das Silver Bullet™-Ablassventil nach oben drücken, um angesammelte Feuchtigkeit und Kondenswasser abzulassen.
2. Restdruck durch Betätigen des Airbrush-Abzugs ablassen.

FEHLERBEHEBUNG

Problem	Mögliche Ursache	Mögliche Ursache
Motor läuft nicht	Keine Stromversorgung	• Sicherstellen, dass das Gerät eingesteckt und eingeschaltet ist.
Auto-Stop aktiviert nicht	Luftleck	• Alle Verbindungen mit Seifenwasser prüfen. Blasen zeigen ein Leck → Verbindungen festziehen. • Schlauch/Schläuche auf Schäden prüfen, ggf. ersetzen.
Niedriger Druck	Luftleck	• Alle Verbindungen mit Seifenwasser prüfen. Blasen zeigen ein Leck → Verbindungen festziehen. • Schlauch/Schläuche auf Schäden prüfen, ggf. ersetzen.
Motor stoppt während des Betriebs	Aktivierung von Auto-Stop	• Sobald der Druck auf 25 psi fällt, startet der Motor erneut.
	Überhitzung - Aktivierung des Thermoschutzschalters	• Kompressor ausschalten und 10–15 Minuten abkühlen lassen, bevor er erneut eingeschaltet wird.

WICHTIG: Wenn das Problem nach Durchführung der oben genannten Schritte weiterhin besteht, den Kompressor sofort ausschalten und den ursprünglichen Verkäufer kontaktieren. Seriennummer, Betriebsbedingungen und Problembeschreibung angeben.